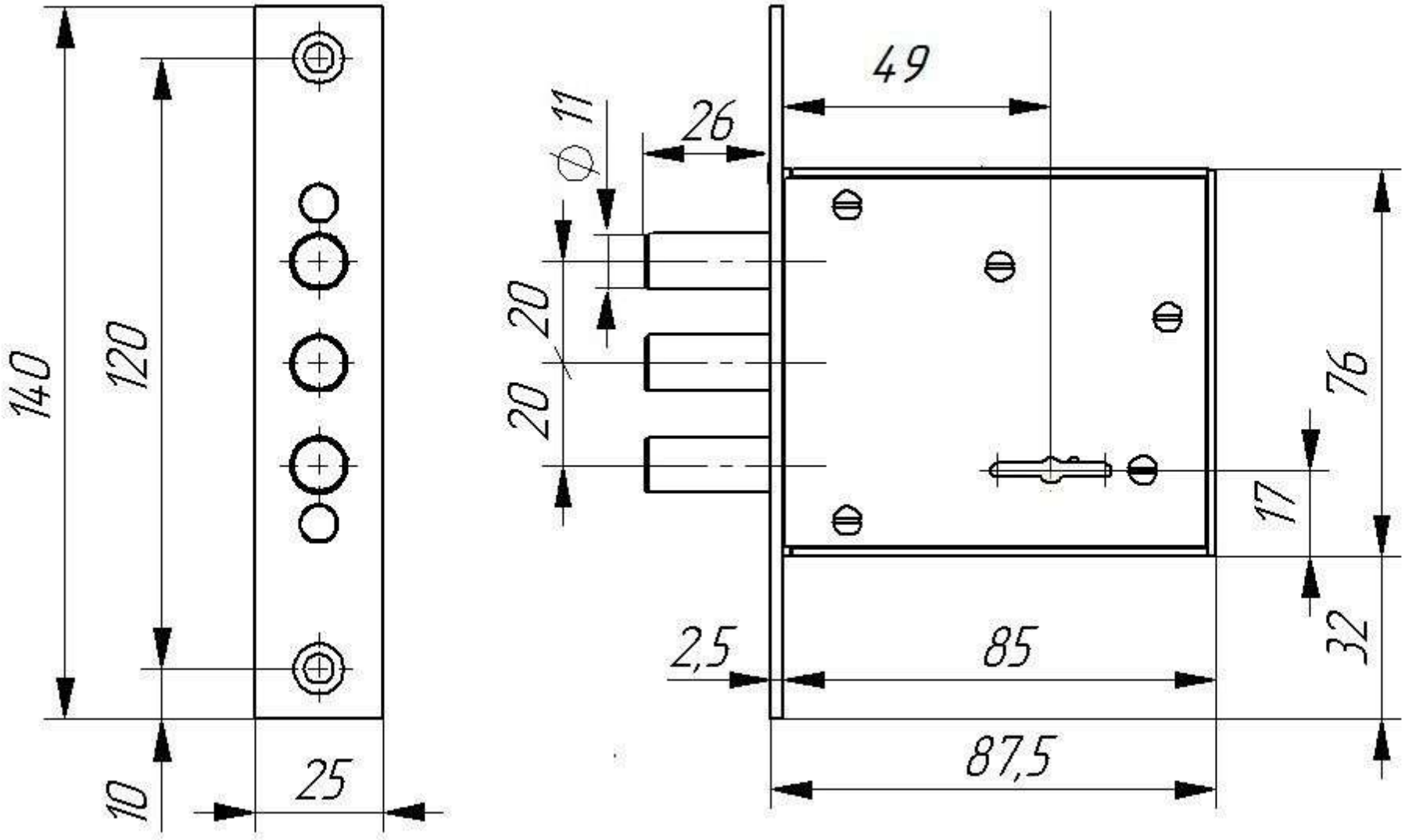
140
120
10
25
49
26
⌀11
20
20
76
17
32
2,5
85
87,5